Zestawienie arkuszy rysunku

Nr arkusza:	Nazwa arkusza:
01	Schemat strukturalny rozdzielni głównej RG – legenda
02	Schemat strukturalny rozdzielni głównej RG – odbiory rozdzielnicy elektrycznej
03	Schemat strukturalny rozdzielni głównej RG – odbiory rozdzielnicy elektrycznej
04	Schemat strukturalny rozdzielni głównej RG – odbiory rozdzielnicy elektrycznej
05	Schemat strukturalny rozdzielni głównej RG – odbiory rozdzielnicy elektrycznej
06	Schemat strukturalny rozdzielni głównej RG – odbiory rozdzielnicy elektrycznej
07	Schemat strukturalny rozdzielni głównej RG – odbiory rozdzielnicy elektrycznej
08	Schemat strukturalny rozdzielni głównej RG – odbiory rozdzielnicy elektrycznej
09	Schemat strukturalny rozdzielni głównej RG – odbiory rozdzielnicy elektrycznej
10	Schemat strukturalny rozdzielni głównej RG – sterowanie odbiorami rozdzielnicy elektrycznej
11	Schemat strukturalny rozdzielni głównej RG – sterowanie odbiorami rozdzielnicy elektrycznej
12	Schemat strukturalny rozdzielni głównej RG – widok elewacji rozdzielnicy elektrycznej
13	Schemat strukturalny rozdzielni głównej RG – widok frontu rozdzielnicy elektrycznej

PATIO - PRACOWNIA PROJEKTOWA 71-250 BEZRZECZE UL. RAJSKA 1 tel. 693 226 079

faza: PROJEKT TECHNICZNY
branża: ELEKTRYCZNA i TELEKOMUNIKACYJNA - WEWNĘTRZNE INSTALACJE

rysunek: SCHEMAT STRUKTURALNY ROZDZIELNI GŁÓNWEJ RG

PT

skala:

Inwestor: KARLIŃSKIE TOWARZYSTWO BUDOWNICTWA SPOŁECZNEGO sp. z o.o. 78-230 KARLINO ul.Wojska Polskiego 1

objekt budowlany: BUDYNEK MIESZKALNY WIELORODZINNY nr 6

adres obiektu budowlanego: 78-230 Karlino ul. Koszalińska dz. nr 199 obręb 0003, jednostka ewid. Karlino

nr rys. E10

projektant	Nr upr.:	Podpis
mgr inż. ŁUKASZ SŁABY specjalność: sieci , instalacje i urządz. elektryczne i elektroenergetyczne	ZAP/0191/PWOE/14	
projektant sprawdzający		
mgr inż. REMIGIUSZ KOŃCA specjalność: sieci , instalacje i urządz. elektryczne i elektroenergetyczne	WKP/0408/POOE/11	

nazwa zamierzenia budowlanego: Budowa budynków wielorodzinnych nr 6 i nr 7 wraz zagospodarowaniem terenu i infrastrukturą techniczną - osiedle Biedronka przy ul. Koszalińskiej w Karlinie, dz.nr 198, 199, 200, 201/1, 201/2, 211 obręb 0003 Karlino

data oprac: sierpień 2021

1	2	3	4	5	6

LEGENDA:

U_N – Napięcie znamionowe rozdzielnicy elektrycznej.
U_{NI} – Napięcie znamionowe izolacji rozdzielnicy elektrycznej.
I_N – Prąd znamionowy rozdzielnicy elektrycznej.
I_{CS} – Prąd zwarciowy wyłączalny graniczny apartów elektroinstalacyjnych rozdzielnicy elektrycznej.
P_Z – Moc elektryczna zainstalowana rozdzielnicy elektrycznej.
k – Współczynnik jednoczesności mocy elektrycznej pobieranej przez rozdzielnice elektryczną.
P_{OBL} – Moc elektryczna zapotrzebowana (obliczona).
P_{ZO} – Moc elektyczna zainstalowana poszczególnych.
Q1 – Oznaczenie numeru apartu elektroinstalacyjnego zabudowanego w rozdzielnicy elektrycznej.
B10AA/1P –Oznaczenie typu apartu elektroinstalacyjnego zabudowanego w rozdzielnicy elektrycznej.
Δ_{IR} – Nastawny prąd różnicowy zadziałania członu zabezpieczającego apartu elektroinstalacyjnego zabudowanego w rozdzielnicy elektrycznej.
Δ_{IN} – Nastawny prąd nominalny apartu elektroinstalacyjnego zabudowanego w rozdzielnicy elektrycznej.
Δ_{IT} – Nastawny prąd przeciążeniowy (termiczny) zadziałania członu zabezpieczającego apartu elektroinstalacyjnego zabudowanego w rozdzielnicy elektrycznej.
Δ_{IZ} – Nastawny prąd zwarciowy zadziałania członu zabezpieczającego apartu elektroinstalacyjnego zabudowanego w rozdzielnicy elektrycznej.
* – Element podlegający oplombowaniu

PODSTAWOWE DANE TECHNICZNE ROZDZIELNICY ELEKTRYCZNEJ:

Typ obudowy:	Metalowa, wolnostojąca z dzwiami pełnymi
Stopień ochronny obudowy:	IP30
Układa sieciowy dla zasilania rozdzielnicy elektr.:	TN–C
Układa sieciowy dla zasilania odbiorów rozdzielnicy elektr.:	TN–S
Zasilanie rozdzielnicy elektr.:	Od dołu
Zasilanie odpywów rozdzielnicy elektr.:	Od góry
Prąd znamionowy I_N:	250A
Napięcie znamionowe U_N:	400/230V
Napięcie znamionowe izolacji U_{NI}:	500V
Klasa izolacji:	I
Zdolność zwarciowa aparatury elektroinstalacyjnej I_{CS}:	min. 25/10KA
Kategoria łączeniowa wyłącznika głów. rozdz. elektr.:	min. AC–22A
Temperatura pracy:	–10°C.÷+55°C

UWAGI:

1. Całość prac związanych z prefabrykacją rozdzielnicy elektrycznej projektuje się wykonać zgodnie z obowiązującymi przepisami technicznymi i normami.
2. Wszystkie użyte urządzenia, elementy i materiały do budowy rozdzielnicy elektrycznej projektuje się instalować ściśle według zaleceń producenta oraz zgodnie z instrukcjami dostarczonymi wraz z produktami.
3. Wszystkie urządzenia i elementy rozdzielni elektrycznej włącznie do liczników energii elektrycznej podlegają oplombowaniu.
4. Ochronę przeciwporażeniową podstawową projektuj się poprzez stosowanie ogrodzeń i obudów o odpowiednim IP na częściach czynnych. Ochronę przeciwporażeniową przy uszkodzeniu projektuje się poprzez szybkie samoczynne wyłączenie zasilania przez urządzenia elektroinstalacyjne zainstalowane w rozdzielnicy elektrycznej oraz połączenia wyrównawcze.
5. Niniejszy rysunek rozpatrywać łącznie z pozostałymi rysunkami oraz opisem technicznym dokumentacji projektowej.
6. Wszystkie ewentualne odstępstwa od projektu rozdzielnicy elektrycznej nanieść na dokumentacje powykonawczą.

Jednostka Projektowa:	PATIO – PRACOWNIA PROJEKTOWA Ul. Rajska 1, 71–250 Bezrzecze	Nazwa projektu:	Budowa budynków wielorodzinnych nr 6 i nr 7 wraz zagospodarowaniem terenu i infrastrukturą techniczną – osiedle Biedronka przy ul. Koszalińskiej w Karlinie – budynek nr 6	Branża:	ELEKTRYCZNA		Podpis:
Inwestor:	Karlińskie Towarzystwo Budownictwa Społecznego sp. z o.o. Ul. Wojska Polskiego 1, 78–230 Karlino	Adres inwestycji:	Budynek nr 6, 78–230 Karlino ul. Koszalińska dz. nr 199, obręb 0003, jednostka ewid. Karlino	Projektował:	mgr inż. Łukasz Słaby	upr. nr. ZAP/0191/PWOE/14	
				Sprawdził:	mgr inż. Remigiusz Końca	upr. nr. WKP/0408/POOE/11	
				Opracował:	–	–	

Nazwa rysunku – arkusza:	Schemat strukturalny rozdzielni głównej RG – legenda	
Stadium: PT	Data: 08.2021r.	Nr. rysunku: E10
Nr. arkusza: 1/13	Skala: –	Rewizja: –

PROJ. ROZDZIELNIA GŁÓWNA RG BUDYNKU

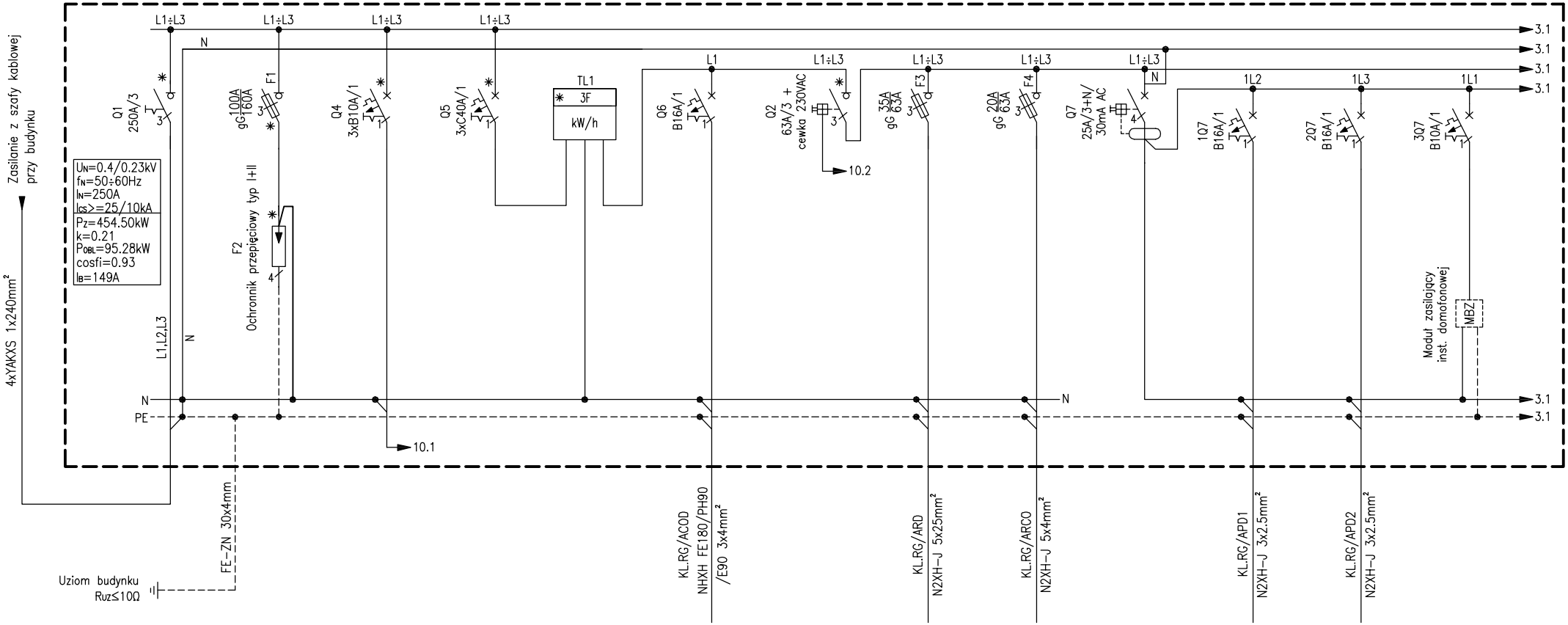

Nr obw.	---	---	RG/PWP	RG/ADM		RG/ACOD	---	RG/ARD	RG/ARCO	---	RG/APD1	RG/APD2	RG/AD
Moc Pzo [kW]	454.50	---	---	20.50		1.0	---	11.0	3.0	---	1.0	1.0	0.50
Moc Pobl [kW]	95.28	---	---	17.63		1.0	---	11.0	2.0	---	0.70	0.70	0.25
Nazwa obwodu, pola	Wyłącznik główny rozdzielni elektrycznej	Ochronnik przepięć rozdzielni elektrycznej	Zasilanie przycisku wyłącznika przeciw-pożarowego PWP: parter	Zasilanie układu pomiarowego administracji ADM	Układ pomiarowy administracji ADM	Zasilanie centrali oddymiania COD: parter	Wyłącznik główny sekcji obw. adm.	Zasilanie rozdzielni elektrycznej dźwigu windowego: IV piętro	Zasilanie rozdzielni elektrycznej węzła CO: parter	Wyłącznik różnicowo-prądowy obw.: RG /APD1, RG/APD2, RG/AD	Zasilanie telekomuni-kacyjnej szafy dystry-bucyjnej PD: parter	Zasilanie telekomuni-kacyjnej szafy dystry-bucyjnej PD: parter	Zasilanie instalacji domofonowej

Jednostka Projektowa:	PATIO – PRACOWNIA PROJEKTOWA Ul. Rajska 1, 71-250 Bezrzecze	Nazwa projektu:	Budowa budynków wielorodzinnych nr 6 i nr 7 wraz zagospodarowaniem terenu i infrastrukturą techniczną – osiedle Biedronka przy ul. Koszalińskiej w Karlinie – budynek nr 6	Branża:	ELEKTRYCZNA		Podpis:
Inwestor:	Karlińskie Towarzystwo Budownictwa Społecznego sp. z o.o. Ul. Wojska Polskiego 1, 78-230 Karlino	Adres inwestycji:	Budynek nr 6, 78-230 Karlino ul. Koszalińska dz. nr 199, obręb 0003, jednostka ewid. Karlino	Projektował:	mgr inż. Łukasz Słaby	upr. nr. ZAP/0191/PWOE/14	
				Sprawdził:	mgr inż. Remigiusz Końca	upr. nr. WKP/0408/POOE/11	
				Opracował:	–	–	

Nazwa rysunku – arkusza:	Schemat strukturalny rozdzielni głównej RG – odbiory rozdzielnicy elektrycznej	
Stadium: PT	Data: 08.2021r.	Nr. rysunku: E10
Nr. arkusza: 2/13	Skala: –	Rewizja: –

PROJ. ROZDZIELNIA RG GŁÓWNA BUDYNKU

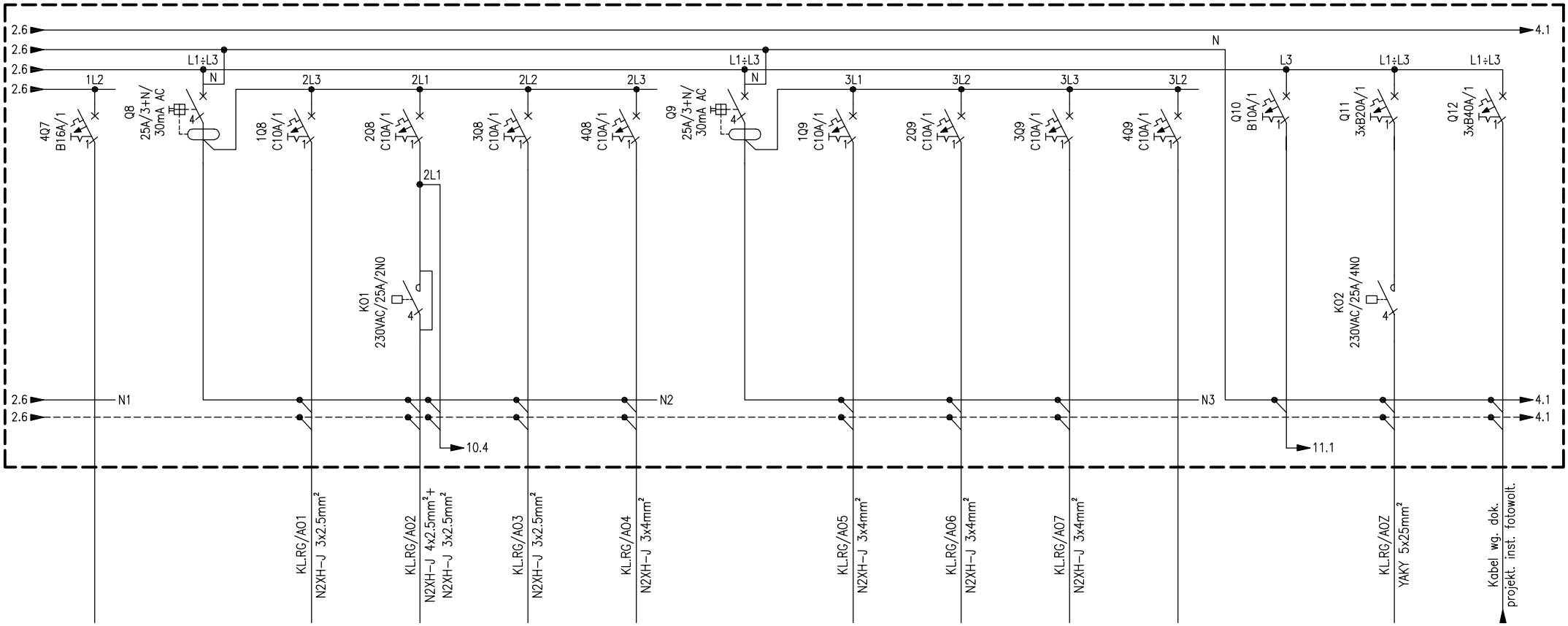

---	---	RG/AO1	RG/AO2	RG/AO4	RG/AO4	---	RG/AO8	RG/AO6	RG/AO7	---	RG/AOZ	RG/AOZ1	---
---	---	0.30	0.50	0.30	0.30	---	0.30	0.30	0.30	---	---	0.50	---
--	---	0.21	0.35	0.21	0.21	---	0.21	0.21	0.21	---	---	0.35	---
Rezerwa	Wyłacznik różnicowo-prądowy obw.: RG/AO1 ÷RG/AO4	Zasilanie ośw. podstawowego oraz awaryjnego: pom. techn., wejśc do bud.	Zasilanie ośw. podstawowego oraz awaryjnego: kl. schodowa	Zasilanie ośw. podstawowego oraz awaryjnego: parter	Zasilanie ośw. podstawowego oraz awaryjnego: I piętro	Wyłacznik różnicowo-prądowy obw.: RG/AO1 ÷RG/AO4	Zasilanie ośw. podstawowego oraz awaryjnego: II piętro	Zasilanie ośw. podstawowego oraz awaryjnego: III piętro	Zasilanie ośw. podstawowego oraz awaryjnego: IV piętro	Rezerwa	Zasilanie obw. ster. ośw. zewnętrznym	Zasilanie ośw. zewnętrznego	Zasilanie z instalacji fotowoltaniki

Jednostka Projektowa:	PATIO – PRACOWNIA PROJEKTOWA Ul. Rajska 1, 71-250 Bezrzecze	Nazwa projektu:	Budowa budynków wielorodzinnych nr 6 i nr 7 wraz zagospodarowaniem terenu i infrastrukturą techniczną – osiedle Biedronka przy ul. Koszalińskiej w Karlinie – budynek nr 6	Branża:	ELEKTRYCZNA		Podpis:	Nazwa rysunku – arkusza:	Schemat strukturalny rozdzielni głównej RG – odbiory rozdzielnicy elektrycznej
Inwestor:	Karlińskie Towarzystwo Budownictwa Społecznego sp. z o.o. Ul. Wojska Polskiego 1, 78-230 Karlino	Adres inwestycji:	Budynek nr 6, 78-230 Karlino ul. Koszalińska dz. nr 199, obręb 0003, jednostka ewid. Karlino	Projektował:	mgr inż. Łukasz Słaby	upr. nr. ZAP/0191/PWOE/14		Stadium: PT	Data: 08.2021r.	Nr. rysunku: E10
				Sprawdził:	mgr inż. Remigiusz Końca	upr. nr. WKP/0408/POOE/11		Nr. arkusza: 3/13	Skala: –	Rewizja: –
				Opracował:	–	–				

1	2	3	4	5	6

PROJ. ROZDZIELNIA RG GŁÓWNA BUDYNKU

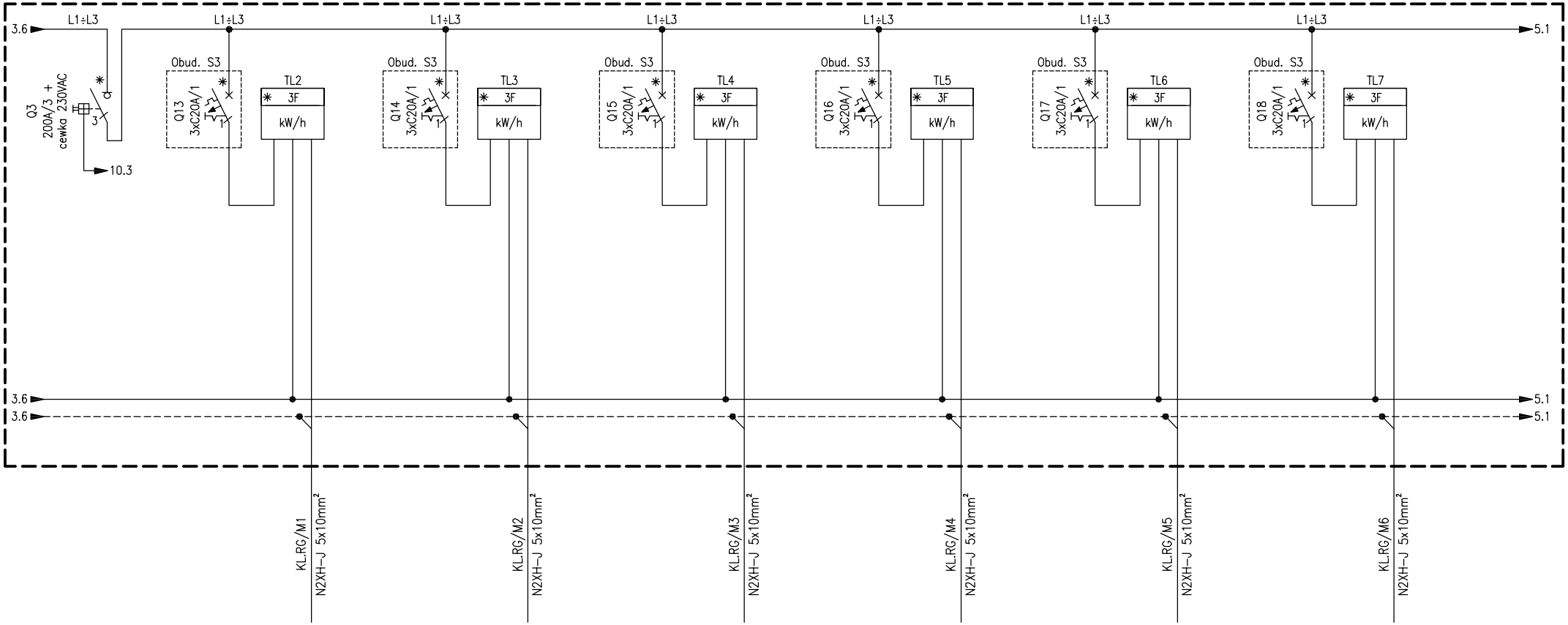

---	RG/M1		RG/M2		RG/M3		RG/M4		RG/M5		RG/M6	
429.0	11.0		11.0		11.0		11.0		11.0		11.0	
77.65	1.99		1.99		1.99		1.99		1.99		1.99	
Wyłącznik główny sekcji układów pomiarowych lokali mieszkalnych	Zasilanie układu pomiarowego lokalu mieszkanego M1	Układ pomiarowy lokalu mieszkanego M1	Zasilanie układu pomiarowego lokalu mieszkanego M2	Układ pomiarowy lokalu mieszkanego M2	Zasilanie układu pomiarowego lokalu mieszkanego M3	Układ pomiarowy lokalu mieszkanego M3	Zasilanie układu pomiarowego lokalu mieszkanego M4	Układ pomiarowy lokalu mieszkanego M4	Zasilanie układu pomiarowego lokalu mieszkanego M5	Układ pomiarowy lokalu mieszkanego M5	Zasilanie układu pomiarowego lokalu mieszkanego M6	Układ pomiarowy lokalu mieszkanego M6

Jednostka Projektowa:	PATIO – PRACOWNIA PROJEKTOWA Ul. Rajska 1, 71–250 Bezrzecze	Nazwa projektu:	Budowa budynków wielorodzinnych nr 6 i nr 7 wraz zagospodarowaniem terenu i infrastrukturą techniczną – osiedle Biedronka przy ul. Koszalińskiej w Karlinie – budynek nr 6	Branża:	ELEKTRYCZNA		Podpis:	Nazwa rysunku – arkusza:	Schemat strukturalny rozdzielni głównej RG – odbiory rozdzielnicy elektrycznej
Inwestor:	Karlińskie Towarzystwo Budownictwa Społecznego sp. z o.o. Ul. Wojska Polskiego 1, 78–230 Karlino	Adres inwestycji:	Budynek nr 6, 78–230 Karlino ul. Koszalińska dz. nr 199, obręb 0003, jednostka ewid. Karlino	Projektował:	mgr inż. Łukasz Słaby	upr. nr. ZAP/0191/PWOE/14		Stadium: PT	Data: 08.2021r. / Nr. rysunku: E10
				Sprawdził:	mgr inż. Remigiusz Końca	upr. nr. WKP/0408/POOE/11		Nr. arkusza: 4/13	Skala: – / Rewizja: –
				Opracował:	–	–			

1	2	3	4	5	6

PROJ. ROZDZIELNIA RG GŁÓWNA BUDYNKU

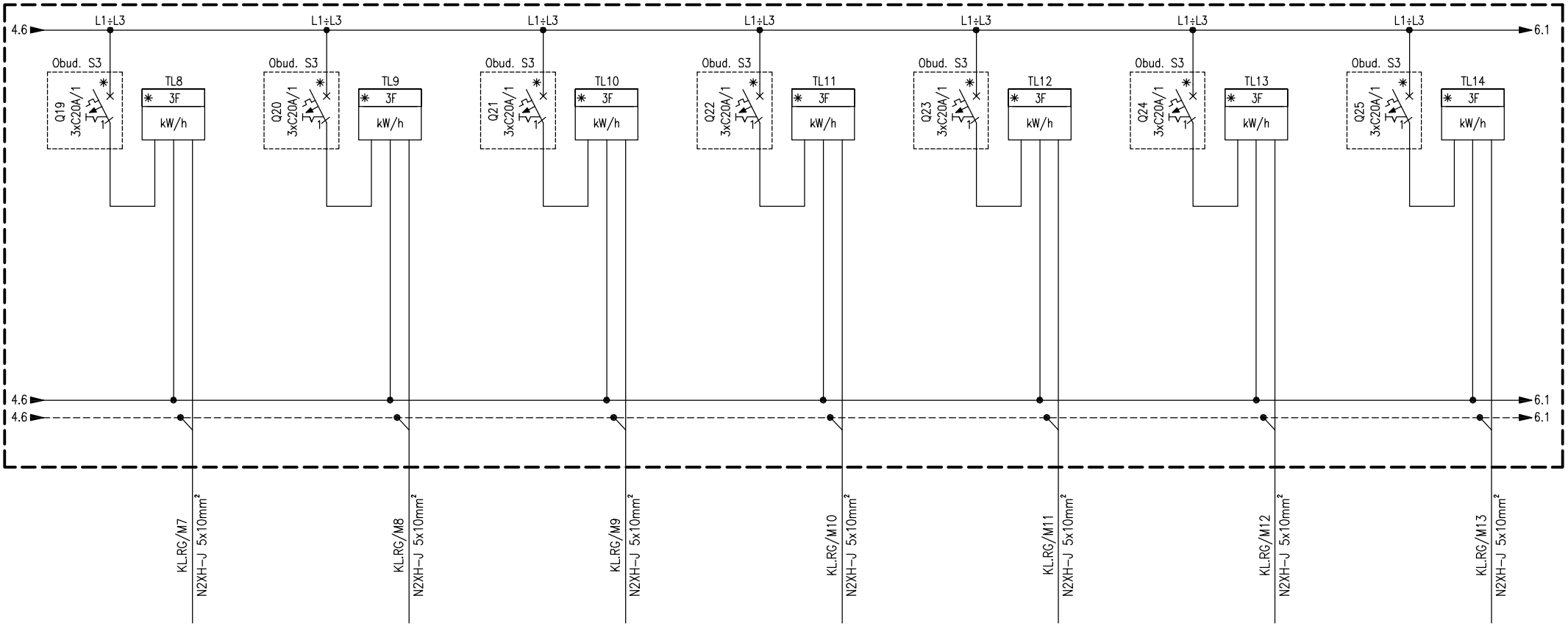

RG/M7		RG/M8		RG/M9		RG/M10		RG/M11		RG/M12		RG/M13	
11.0		11.0		11.0		11.0		11.0		11.0		11.0	
1.99		1.99		1.99		1.99		1.99		1.99		1.99	
Zasilanie układu pomiarowego lokalu mieszkanego M7	Układ pomiarowy lokalu mieszkanego M7	Zasilanie układu pomiarowego lokalu mieszkanego M8	Układ pomiarowy lokalu mieszkanego M8	Zasilanie układu pomiarowego lokalu mieszkanego M9	Układ pomiarowy lokalu mieszkanego M9	Zasilanie układu pomiarowego lokalu mieszkanego M10	Układ pomiarowy lokalu mieszkanego M10	Zasilanie układu pomiarowego lokalu mieszkanego M11	Układ pomiarowy lokalu mieszkanego M11	Zasilanie układu pomiarowego lokalu mieszkanego M12	Układ pomiarowy lokalu mieszkanego M12	Zasilanie układu pomiarowego lokalu mieszkanego M13	Układ pomiarowy lokalu mieszkanego M13

Jednostka Projektowa:	PATIO – PRACOWNIA PROJEKTOWA Ul. Rajska 1, 71–250 Bezrzecze	Nazwa projektu:	Budowa budynków wielorodzinnych nr 6 i nr 7 wraz zagospodarowaniem terenu i infrastrukturą techniczną – osiedle Biedronka przy ul. Koszalińskiej w Karlinie – budynek nr 6	Branża:	ELEKTRYCZNA		Podpis:	Nazwa rysunku – arkusza: Schemat strukturalny rozdzielni głównej RG – odbiory rozdzielnicy elektrycznej
Inwestor:	Karlińskie Towarzystwo Budownictwa Społecznego sp. z o.o. Ul. Wojska Polskiego 1, 78–230 Karlino	Adres inwestycji:	Budynek nr 6, 78–230 Karlino ul. Koszalińska dz. nr 199, obręb 0003, jednostka ewid. Karlino	Projektował:	mgr inż. Łukasz Słaby	upr. nr. ZAP/0191/PWOE/14		Stadium: PT / Data: 08.2021r. / Nr. rysunku: E10
				Sprawdził:	mgr inż. Remigiusz Końca	upr. nr. WKP/0408/POOE/11		Nr. arkusza: 5/13 / Skala: – / Rewizja: –
				Opracował:	–	–		

PROJ. ROZDZIELNIA RG GŁÓWNA BUDYNKU

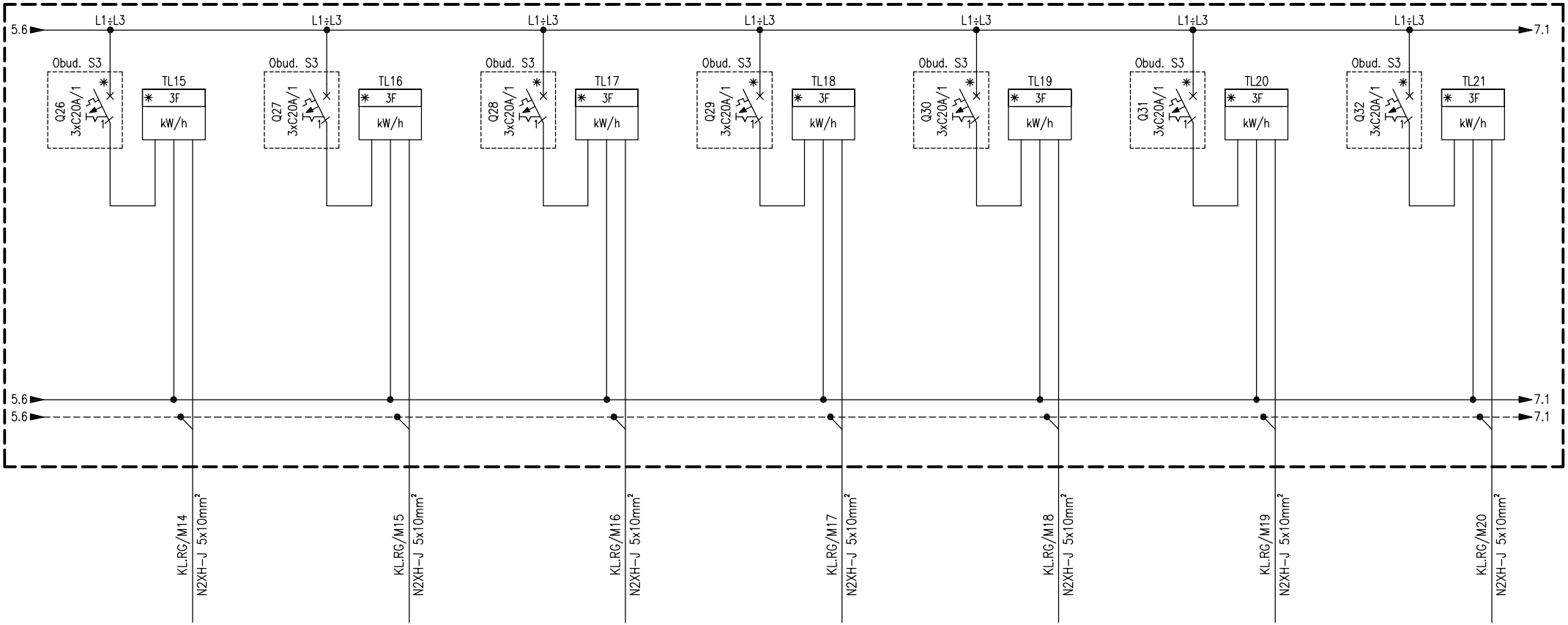

RG/M14	RG/M15	RG/M16	RG/M17	RG/M18	RG/M19	RG/M20
11.0	11.0	11.0	11.0	11.0	11.0	11.0
1.99	1.99	1.99	1.99	1.99	1.99	1.99
Zasilanie układu pomiarowego lokalu mieszkanego M14	Zasilanie układu pomiarowego lokalu mieszkanego M15	Zasilanie układu pomiarowego lokalu mieszkanego M16	Zasilanie układu pomiarowego lokalu mieszkanego M17	Zasilanie układu pomiarowego lokalu mieszkanego M18	Zasilanie układu pomiarowego lokalu mieszkanego M19	Zasilanie układu pomiarowego lokalu mieszkanego M20
Układ pomiarowy lokalu mieszkanego M14	Układ pomiarowy lokalu mieszkanego M15	Układ pomiarowy lokalu mieszkanego M16	Układ pomiarowy lokalu mieszkanego M17	Układ pomiarowy lokalu mieszkanego M18	Układ pomiarowy lokalu mieszkanego M19	Układ pomiarowy lokalu mieszkanego M20

Jednostka Projektowa:	PATIO – PRACOWNIA PROJEKTOWA Ul. Rajska 1, 71–250 Bezrzecze	Nazwa projektu:	Budowa budynków wielorodzinnych nr 6 i nr 7 wraz zagospodarowaniem terenu i infrastrukturą techniczną – osiedle Biedronka przy ul. Koszalińskiej w Karlinie – budynek nr 6	Branża:	ELEKTRYCZNA		Podpis:
Inwestor:	Karlińskie Towarzystwo Budownictwa Społecznego sp. z o.o. Ul. Wojska Polskiego 1, 78–230 Karlino	Adres inwestycji:	Budynek nr 6, 78–230 Karlino ul. Koszalińska dz. nr 199, obręb 0003, jednostka ewid. Karlino	Projektował:	mgr inż. Łukasz Słaby	upr. nr. ZAP/0191/PWOE/14	
				Sprawdził:	mgr inż. Remigiusz Końca	upr. nr. WKP/0408/POOE/11	
				Opracował:	–	–	

Nazwa rysunku – arkusza:	Schemat strukturalny rozdzielni głównej RG – odbiory rozdzielnicy elektrycznej	
Stadium: PT	Data: 08.2021r.	Nr. rysunku: E10
Nr. arkusza: 6/13	Skala: –	Rewizja: –

1	2	3	4	5	6

PROJ. ROZDZIELNIA RG GŁÓWNA BUDYNKU

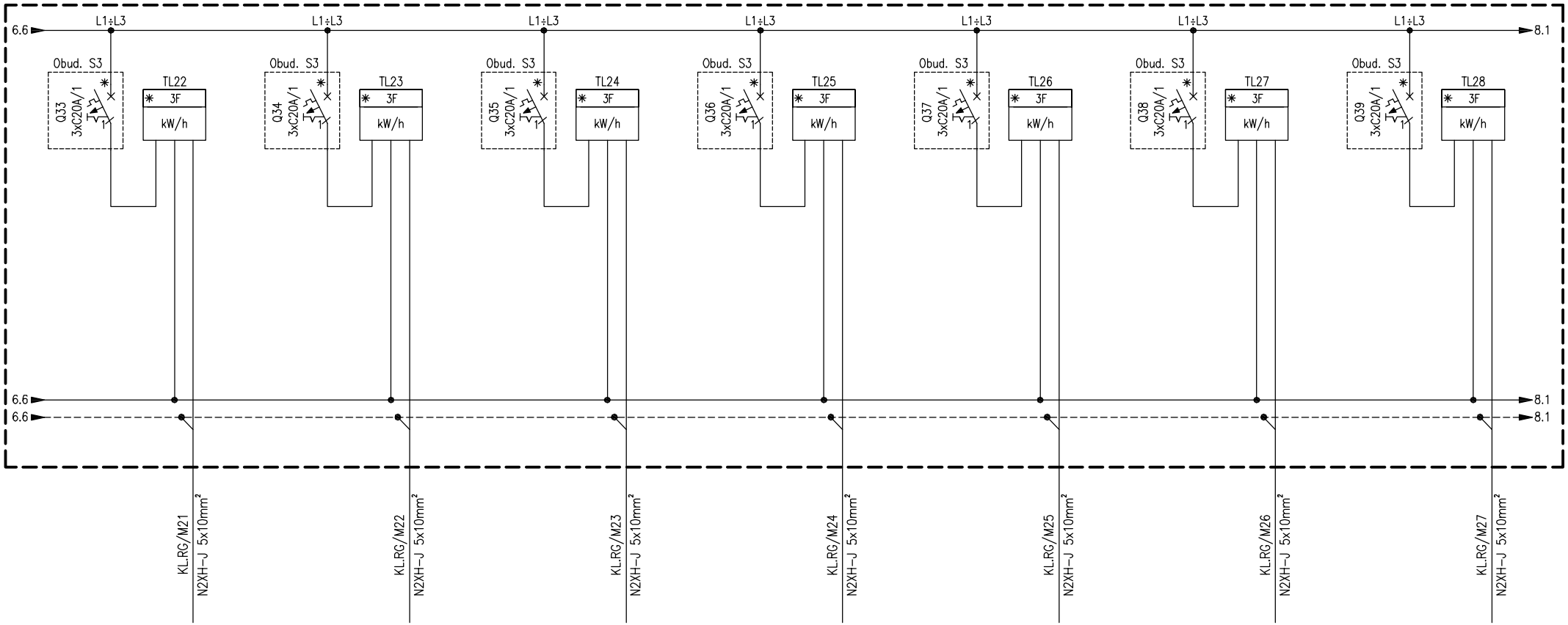

RG/M21		RG/M22		RG/M23		RG/M24		RG/M25		RG/M26		RG/M27	
11.0		11.0		11.0		11.0		11.0		11.0		11.0	
1.99		1.99		1.99		1.99		1.99		1.99		1.99	
Zasilanie układu pomiarowego lokalu mieszkanego M21	Układ pomiarowy lokalu mieszkanego M21	Zasilanie układu pomiarowego lokalu mieszkanego M22	Układ pomiarowy lokalu mieszkanego M22	Zasilanie układu pomiarowego lokalu mieszkanego M23	Układ pomiarowy lokalu mieszkanego M23	Zasilanie układu pomiarowego lokalu mieszkanego M24	Układ pomiarowy lokalu mieszkanego M24	Zasilanie układu pomiarowego lokalu mieszkanego M25	Układ pomiarowy lokalu mieszkanego M25	Zasilanie układu pomiarowego lokalu mieszkanego M26	Układ pomiarowy lokalu mieszkanego M26	Zasilanie układu pomiarowego lokalu mieszkanego M27	Układ pomiarowy lokalu mieszkanego M27

Jednostka Projektowa:	PATIO – PRACOWNIA PROJEKTOWA Ul. Rajska 1, 71–250 Bezrzecze	Nazwa projektu:	Budowa budynków wielorodzinnych nr 6 i nr 7 wraz zagospodarowaniem terenu i infrastrukturą techniczną – osiedle Biedronka przy ul. Koszalińskiej w Karlinie – budynek nr 6	Branża:	ELEKTRYCZNA		Podpis:	Nazwa rysunku – arkusza:	Schemat strukturalny rozdzielni głównej RG – odbiory rozdzielnicy elektrycznej
Inwestor:	Karlińskie Towarzystwo Budownictwa Społecznego sp. z o.o. Ul. Wojska Polskiego 1, 78–230 Karlino	Adres inwestycji:	Budynek nr 6, 78–230 Karlino ul. Koszalińska dz. nr 199, obręb 0003, jednostka ewid. Karlino	Projektował:	mgr inż. Łukasz Słaby	upr. nr. ZAP/0191/PWOE/14		Stadium: PT	Data: 08.2021r. / Nr. rysunku: E10
				Sprawdził:	mgr inż. Remigiusz Końca	upr. nr. WKP/0408/POOE/11		Nr. arkusza: 7/13	Skala: – / Rewizja: –
				Opracował:	–	–			

1	2	3	4	5	6

PROJ. ROZDZIELNIA RG GŁÓWNA BUDYNKU

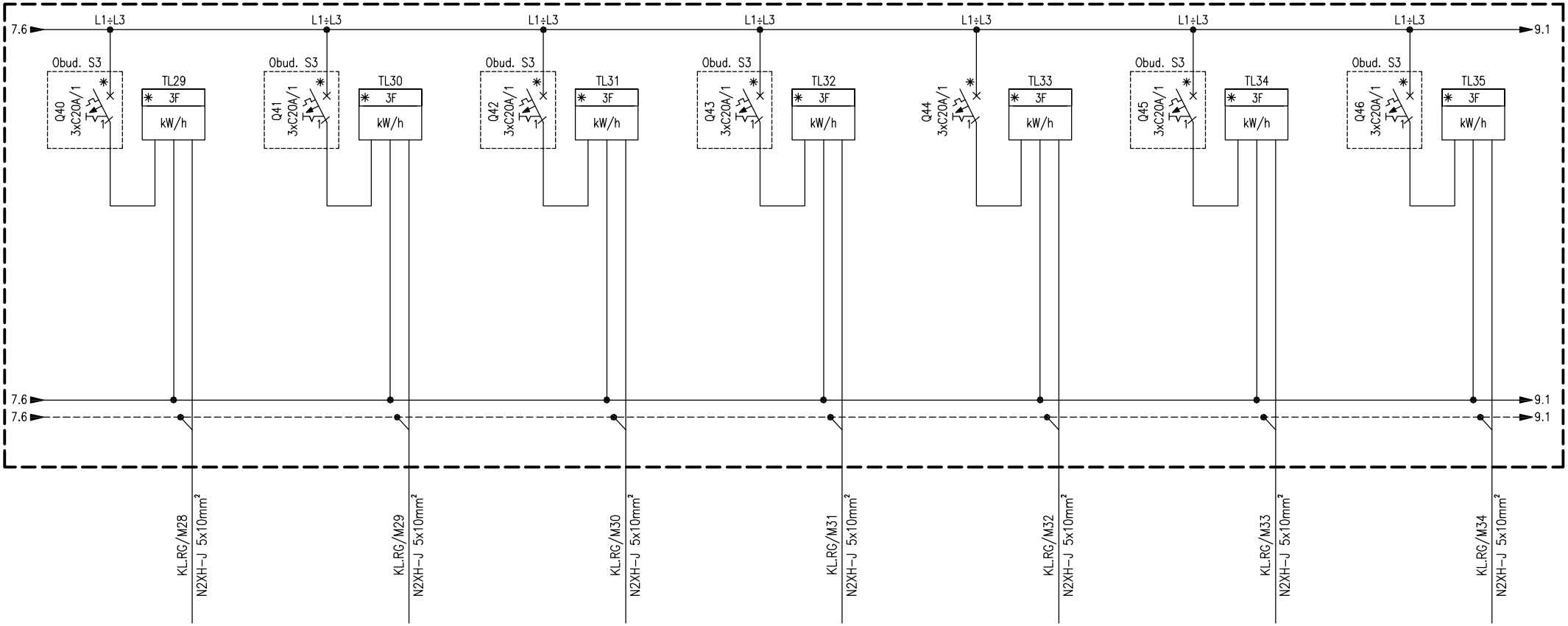

RG/M28	RG/M29	RG/M30	RG/M31	RG/M32	RG/M33	RG/M34
11.0	11.0	11.0	11.0	11.0	11.0	11.0
1.99	1.99	1.99	1.99	1.99	1.99	1.99
Zasilanie układu pomiarowego lokalu mieszkanego M28	Zasilanie układu pomiarowego lokalu mieszkanego M29	Zasilanie układu pomiarowego lokalu mieszkanego M30	Zasilanie układu pomiarowego lokalu mieszkanego M31	Zasilanie układu pomiarowego lokalu mieszkanego M32	Zasilanie układu pomiarowego lokalu mieszkanego M33	Zasilanie układu pomiarowego lokalu mieszkanego M34
Układ pomiarowy lokalu mieszkanego M28	Układ pomiarowy lokalu mieszkanego M29	Układ pomiarowy lokalu mieszkanego M30	Układ pomiarowy lokalu mieszkanego M31	Układ pomiarowy lokalu mieszkanego M32	Układ pomiarowy lokalu mieszkanego M33	Układ pomiarowy lokalu mieszkanego M34

Jednostka Projektowa:	PATIO – PRACOWNIA PROJEKTOWA Ul. Rajska 1, 71–250 Bezrzecze	Nazwa projektu:	Budowa budynków wielorodzinnych nr 6 i nr 7 wraz zagospodarowaniem terenu i infrastrukturą techniczną – osiedle Biedronka przy ul. Koszalińskiej w Karlinie – budynek nr 6	Branża:	ELEKTRYCZNA		Podpis:
Inwestor:	Karlińskie Towarzystwo Budownictwa Społecznego sp. z o.o. Ul. Wojska Polskiego 1, 78–230 Karlino	Adres inwestycji:	Budynek nr 6, 78–230 Karlino ul. Koszalińska dz. nr 199, obręb 0003, jednostka ewid. Karlino	Projektował:	mgr inż. Łukasz Słaby	upr. nr. ZAP/0191/PWOE/14	
				Sprawdził:	mgr inż. Remigiusz Końca	upr. nr. WKP/0408/POOE/11	
				Opracował:	–	–	

Nazwa rysunku – arkusza:	Schemat strukturalny rozdzielni głównej RG – odbiory rozdzielnicy elektrycznej	
Stadium: PT	Data: 08.2021r.	Nr. rysunku: E10
Nr. arkusza: 8/13	Skala: –	Rewizja: –

1	2	3	4	5	6

PROJ. ROZDZIELNIA RG GŁÓWNA BUDYNKU

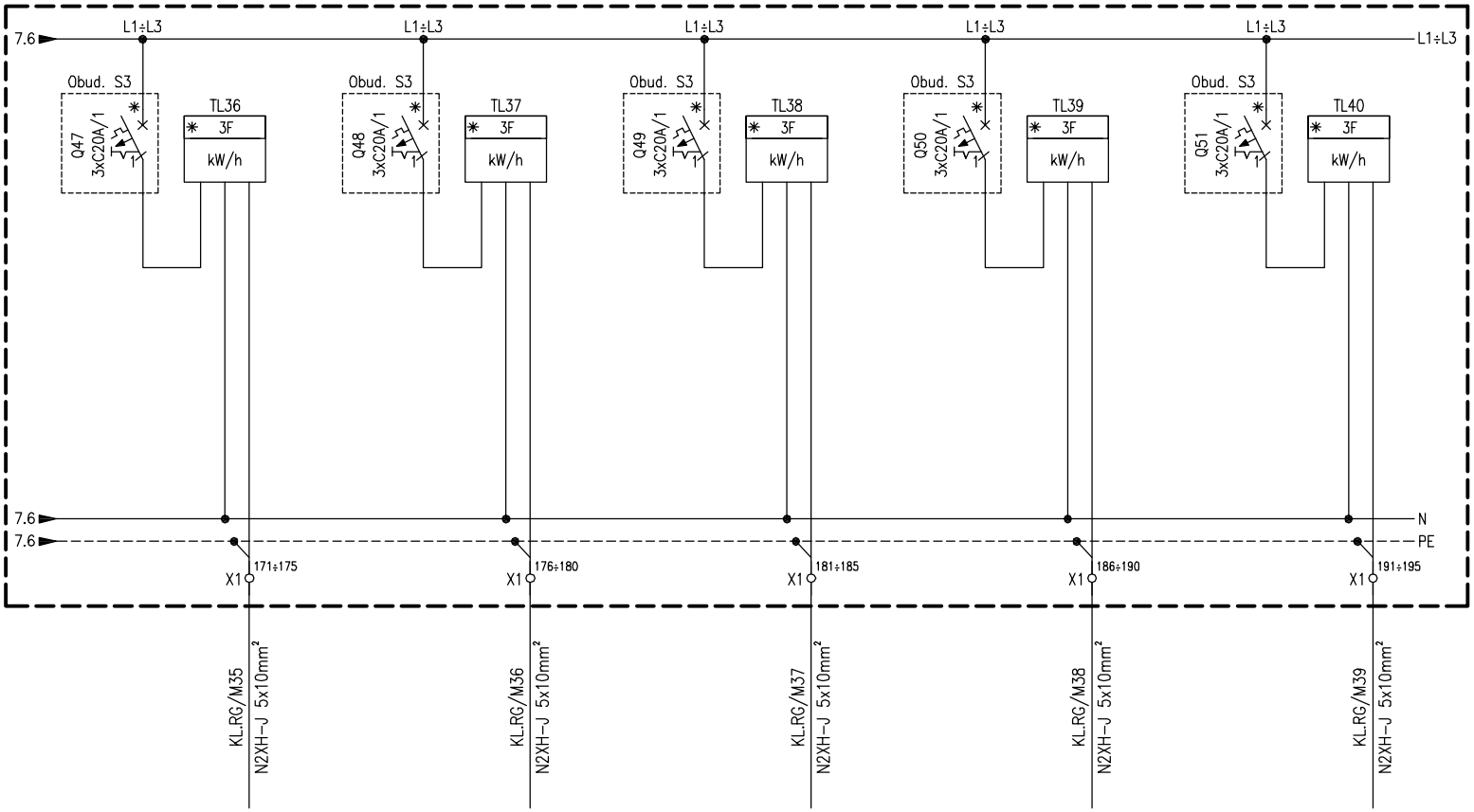

RG/M35		RG/M36		RG/M37		RG/M38		RG/M39	
11.0		11.0		11.0		11.0		11.0	
1.99		1.99		1.99		1.99		1.99	
Zasilanie układu pomiarowego lokalu mieszkanego M28	Układ pomiarowy lokalu mieszkanego M28	Zasilanie układu pomiarowego lokalu mieszkanego M28	Układ pomiarowy lokalu mieszkanego M28	Zasilanie układu pomiarowego lokalu mieszkanego M28	Układ pomiarowy lokalu mieszkanego M28	Zasilanie układu pomiarowego lokalu mieszkanego M28	Układ pomiarowy lokalu mieszkanego M28	Zasilanie układu pomiarowego lokalu mieszkanego M28	Układ pomiarowy lokalu mieszkanego M28

Jednostka Projektowa:	PATIO – PRACOWNIA PROJEKTOWA Ul. Rajska 1, 71–250 Bezrzecze	Nazwa projektu:	Budowa budynków wielorodzinnych nr 6 i nr 7 wraz zagospodarowaniem terenu i infrastrukturą techniczną – osiedle Biedronka przy ul. Koszalińskiej w Karlinie – budynek nr 6	Branża:	ELEKTRYCZNA		Podpis:	Nazwa rysunku – arkusza: Schemat strukturalny rozdzielni głównej RG – odbiory rozdzielnicy elektrycznej
Inwestor:	Karlińskie Towarzystwo Budownictwa Społecznego sp. z o.o. Ul. Wojska Polskiego 1, 78–230 Karlino	Adres inwestycji:	Budynek nr 6, 78–230 Karlino ul. Koszalińska dz. nr 199, obręb 0003, jednostka ewid. Karlino	Projektował:	mgr inż. Łukasz Słaby	upr. nr. ZAP/0191/PWOE/14		Stadium: PT / Data: 08.2021r. / Nr. rysunku: E10
				Sprawdził:	mgr inż. Remigiusz Końca	upr. nr. WKP/0408/POOE/11		Nr. arkusza: 9/13 / Skala: – / Rewizja: –
				Opracował:	–	–		

1	2	3	4	5	6

SCHEMAT STRUKTURALNY INSTALACJI ELEKTRYCZNEJ PRZECWPOŻAROWEGO WYŁĄCZNIKA GŁÓWNEGO PRĄDU

Zasilanie obwodu przycisku przeciwpożarowego wyłącznika głównego prądu	Sterowanie wyłacznikiem sekcyjnym Q2 rozdzielni elektrycznej	Sterowanie wyłacznikiem sekcyjnym Q2 rozdzielni elektrycznej

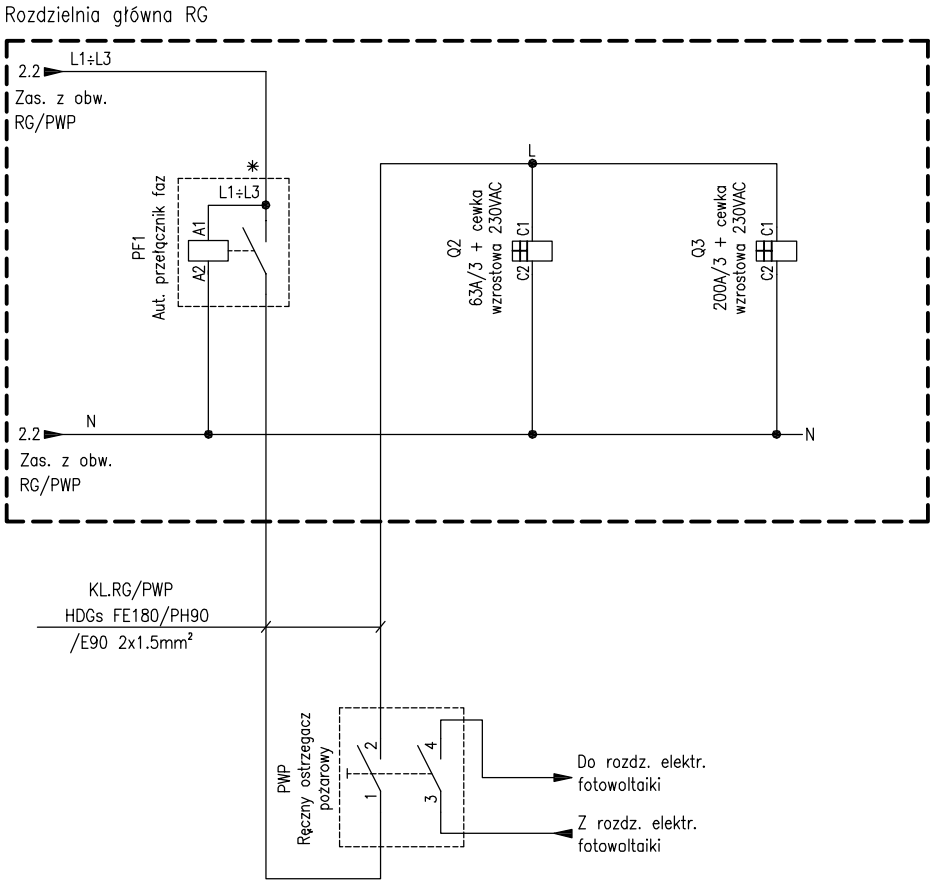

SCHEMAT STRUKTURALNY INSTALACJI ELEKTRYCZNEJ STERUJĄCEJ OŚWIETLENIEM KLATKI SCHODOWEJ

Zasilanie czujników ruchu oświetlenia	Sterowanie (zał./wył.) oświetleniem klatki schodowej bud.

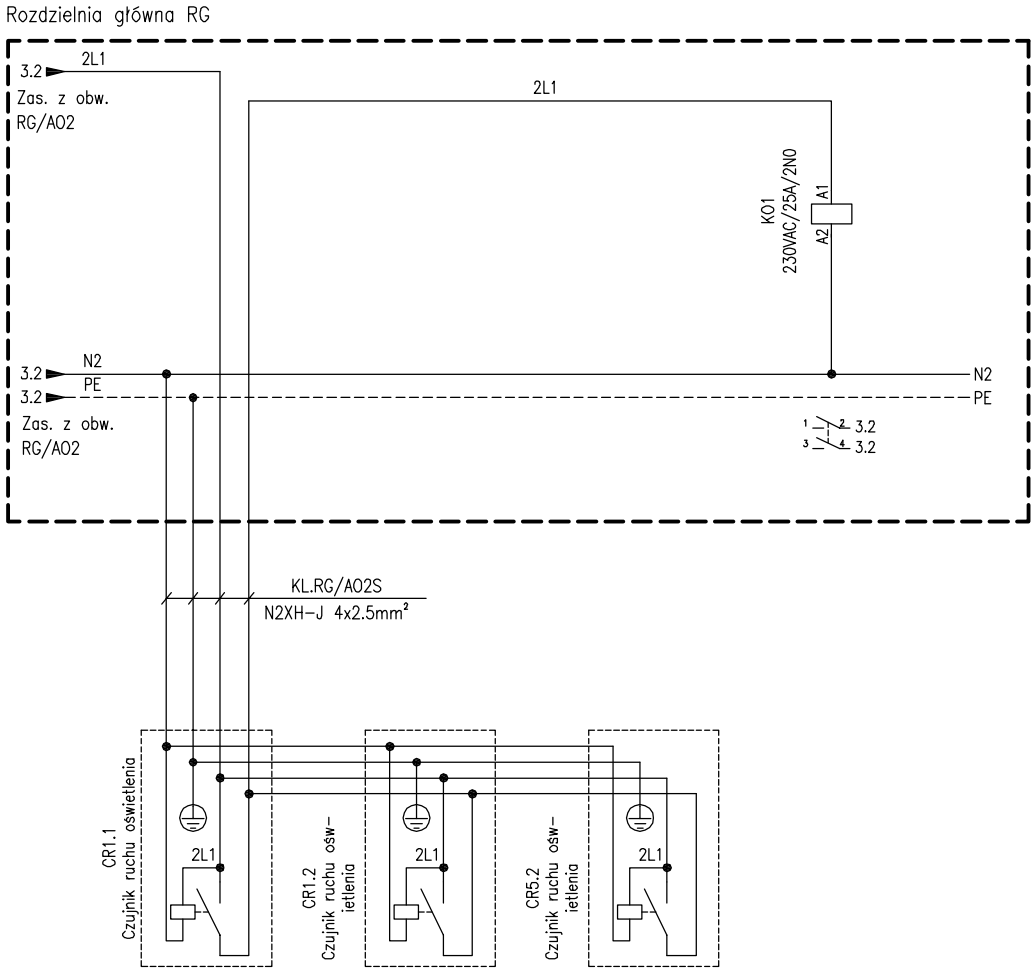

Jednostka Projektowa:	PATIO – PRACOWNIA PROJEKTOWA Ul. Rajska 1, 71–250 Bezrzecze	Nazwa projektu:	Budowa budynków wielorodzinnych nr 6 i nr 7 wraz zagospodarowaniem terenu i infrastrukturą techniczną – osiedle Biedronka przy ul. Koszalińskiej w Karlinie – budynek nr 6	Branża:	ELEKTRYCZNA		Podpis:
Inwestor:	Karlińskie Towarzystwo Budownictwa Społecznego sp. z o.o. Ul. Wojska Polskiego 1, 78–230 Karlino	Adres inwestycji:	Budynek nr 6, 78–230 Karlino ul. Koszalińska dz. nr 199, obręb 0003, jednostka ewid. Karlino	Projektował:	mgr inż. Łukasz Słaby	upr. nr. ZAP/0191/PWOE/14	
				Sprawdził:	mgr inż. Remigiusz Końca	upr. nr. WKP/0408/POOE/11	
				Opracował:	–	–	

Nazwa rysunku – arkusza:	Schemat strukturalny rozdzielni głównej RG – sterowanie odbiorami rozdzielnicy elektrycznej		
Stadium: PT	Data: 08.2021r.	Nr. rysunku: E10	
Nr. arkusza: 10/13	Skala: –	Rewizja: –	

1	2	3	4	5	6

SCHEMAT STRUKTURALNY INSTALACJI ELEKTRYCZNEJ STERUJĄCEJ OŚWIETLENIEM ZEWNĘTRZNYM

Zasilanie obwodów sterowania oświetlenia zewnętrznego	Wybór trybu pracy sterowania oświetleniem: 1– zegar astr., 0 – ośw. wył., 2 – sterowanie ręczne	Sterowanie wyłacznikiem sekcyjnym Q2 rozdzielni elektrycznej

Rozdzielnia główna RG

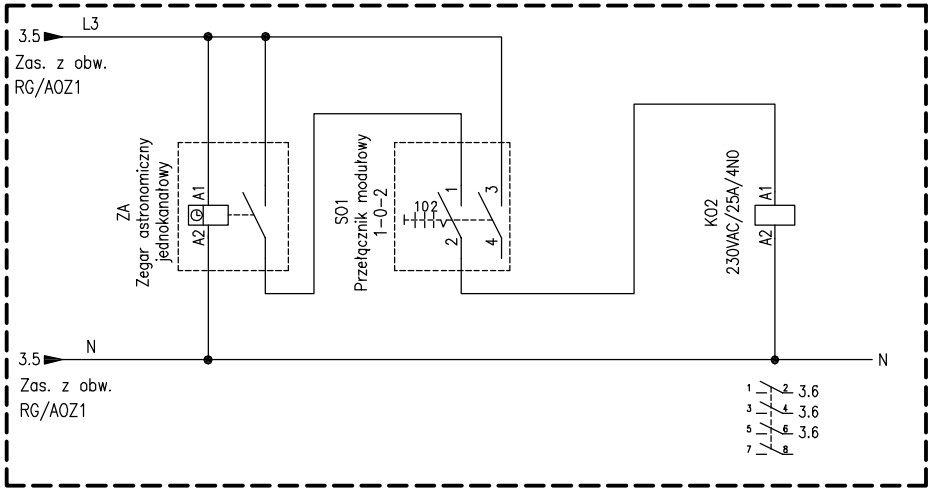

Jednostka Projektowa:	PATIO – PRACOWNIA PROJEKTOWA Ul. Rajska 1, 71–250 Bezrzecze	Nazwa projektu:	Budowa budynków wielorodzinnych nr 6 i nr 7 wraz zagospodarowaniem terenu i infrastrukturą techniczną – osiedle Biedronka przy ul. Koszalińskiej w Karlinie – budynek nr 6	Branża:	ELEKTRYCZNA		Podpis:
Inwestor:	Karlińskie Towarzystwo Budownictwa Społecznego sp. z o.o. Ul. Wojska Polskiego 1, 78–230 Karlino	Adres inwestycji:	Budynek nr 6, 78–230 Karlino ul. Koszalińska dz. nr 199, obręb 0003, jednostka ewid. Karlino	Projektował:	mgr inż. Łukasz Słaby	upr. nr. ZAP/0191/PWOE/14	
				Sprawdził:	mgr inż. Remigiusz Końca	upr. nr. WKP/0408/POOE/11	
				Opracował:	–	–	

Nazwa rysunku – arkusza:	Schemat strukturalny rozdzielni głównej RG – sterowanie odbiorami rozdzielnicy elektrycznej	
Stadium: PT	Data: 08.2021r.	Nr. rysunku: E10
Nr. arkusza: 11/13	Skala: –	Rewizja: –

PROJ. ROZDZIELNIA GŁÓWNA BUDYNKU

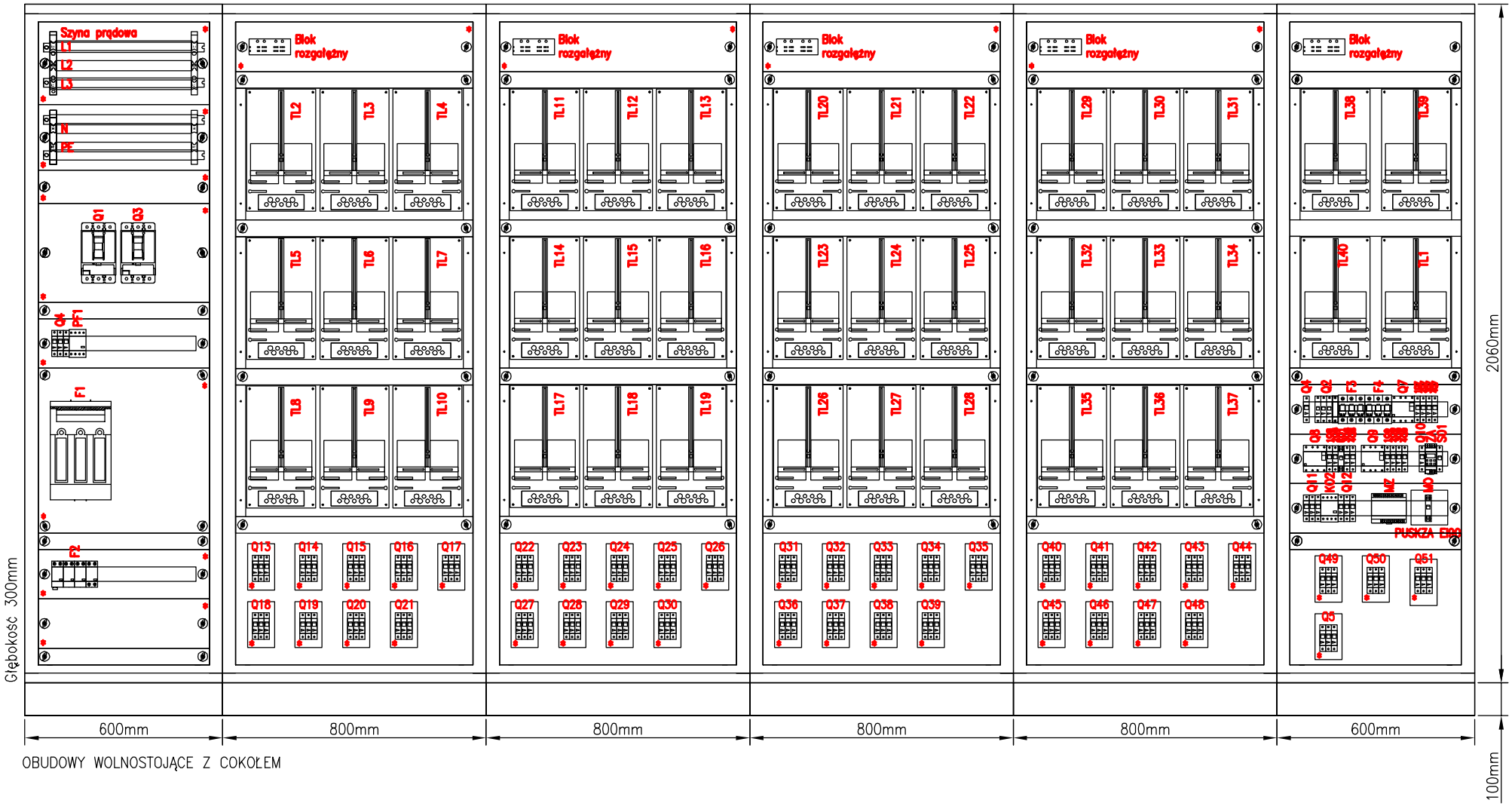

OBUDOWY WOLNOSTOJĄCE Z COKOŁEM

Jednostka Projektowa:	PATIO – PRACOWNIA PROJEKTOWA Ul. Rajska 1, 71–250 Bezrzecze	Nazwa projektu:	Budowa budynków wielorodzinnych nr 6 i nr 7 wraz zagospodarowaniem terenu i infrastrukturą techniczną – osiedle Biedronka przy ul. Koszalińskiej w Karlinie – budynek nr 6	Branża:	ELEKTRYCZNA		Podpis:	Nazwa rysunku – arkusza:	Schemat strukturalny rozdzielni głównej RG – widok elwacji rozdzielnicy elektrycznej
Inwestor:	Karlińskie Towarzystwo Budownictwa Społecznego sp. z o.o. Ul. Wojska Polskiego 1, 78–230 Karlino	Adres inwestycji:	Budynek nr 6, 78–230 Karlino ul. Koszalińska dz. nr 199, obręb 0003, jednostka ewid. Karlino	Projektował:	mgr inż. Łukasz Słaby	upr. nr. ZAP/0191/PWOE/14		Stadium: PT	Data: 08.2021r.	Nr. rysunku: E10
				Sprawdził:	mgr inż. Remigiusz Końca	upr. nr. WKP/0408/POOE/11		Nr. arkusza: 12/13	Skala: –	Rewizja: –
				Opracował:	–	–				

PROJ. ROZDZIELNIA GŁÓWNA BUDYNKU

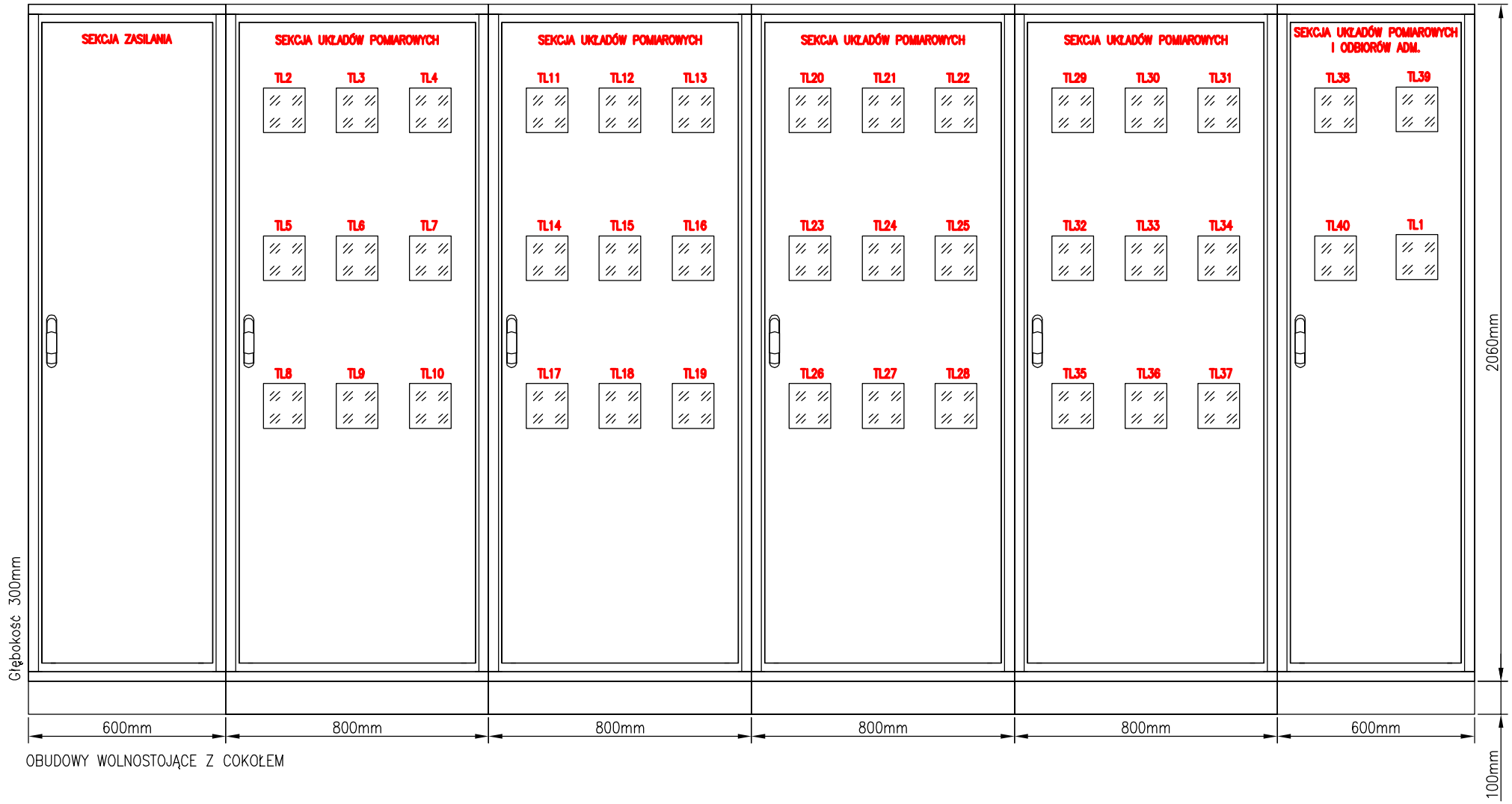

OBUDOWY WOLNOSTOJĄCE Z COKOŁEM

Jednostka Projektowa:	PATIO – PRACOWNIA PROJEKTOWA Ul. Rajska 1, 71–250 Bezrzecze	Nazwa projektu:	Budowa budynków wielorodzinnych nr 6 i nr 7 wraz zagospodarowaniem terenu i infrastrukturą techniczną – osiedle Biedronka przy ul. Koszalińskiej w Karlinie – budynek nr 6	Branża:	ELEKTRYCZNA		Podpis:	Nazwa rysunku – arkusza:	Schemat strukturalny rozdzielni głównej RG – widok frontu rozdzielnicy elektrycznej	
Inwestor:	Karlińskie Towarzystwo Budownictwa Społecznego sp. z o.o. Ul. Wojska Polskiego 1, 78–230 Karlino	Adres inwestycji:	Budynek nr 6, 78–230 Karlino ul. Koszalińska dz. nr 199, obręb 0003, jednostka ewid. Karlino	Projektował:	mgr inż. Łukasz Słaby	upr. nr. ZAP/0191/PWOE/14		Stadium: PT	Data: 08.2021r.	Nr. rysunku: E10
				Sprawdził:	mgr inż. Remigiusz Końca	upr. nr. WKP/0408/POOE/11		Nr. arkusza: 13/13	Skala: –	Rewizja: –
				Opracował:	–	–				